平成23年7月1日付

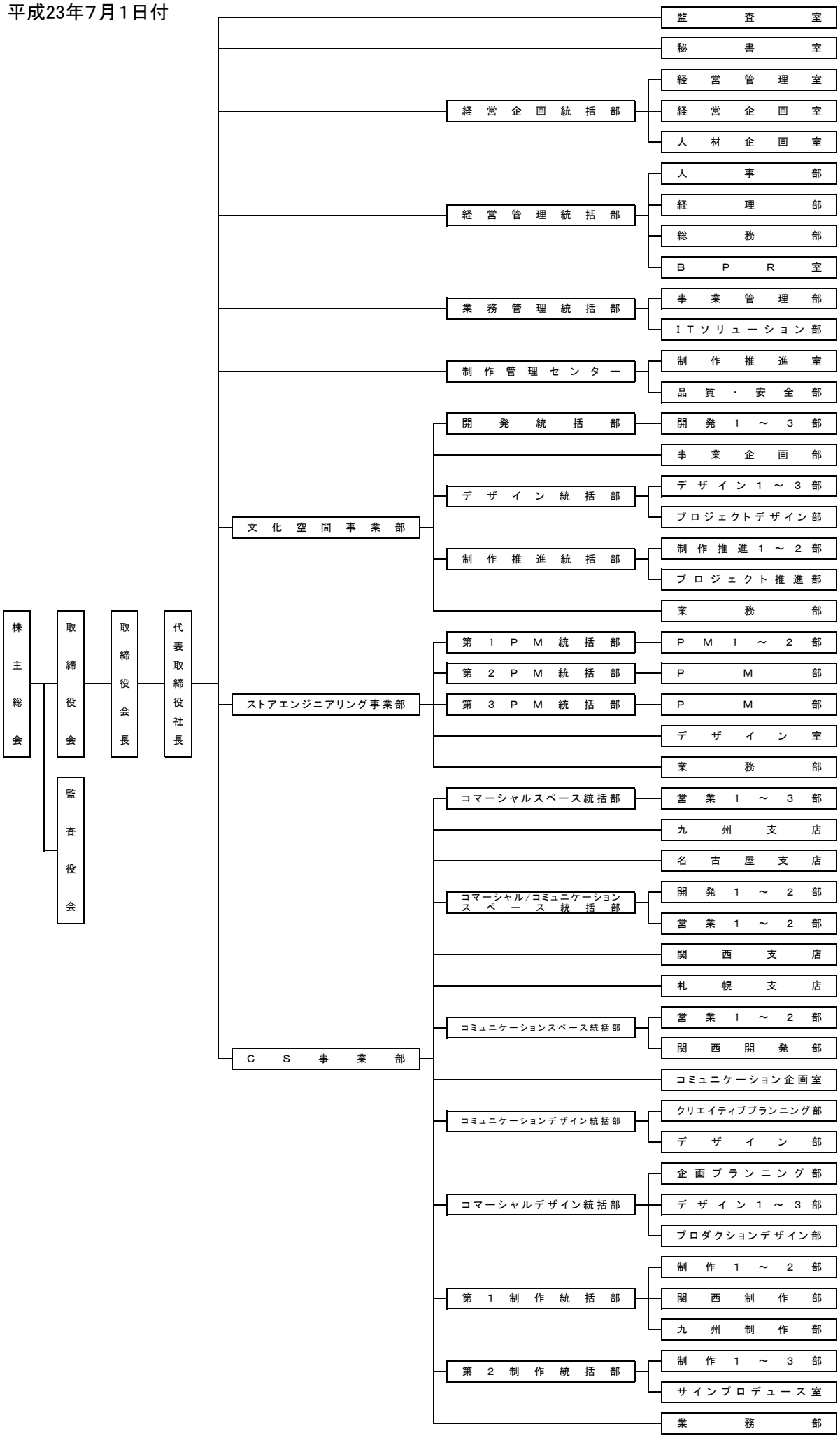
株主総会
取締役会
監査役会
取締役会長
代表取締役社長
監査室
秘書室
経営企画統括部
経営管理室
経営企画室
人材企画室
経営管理統括部
人事部
経理部
総務部
BPR室
業務管理統括部
事業管理部
ITソリューション部
制作管理センター
制作推進室
品質・安全部
文化空間事業部
開発統括部
開発1～3部
事業企画部
デザイン統括部
デザイン1～3部
プロジェクトデザイン部
制作推進統括部
制作推進1～2部
プロジェクト推進部
業務部
ストアエンジニアリング事業部
第1PM統括部
PM1～2部
第2PM統括部
PM部
第3PM統括部
PM部
デザイン室
業務部
CS事業部
コマーシャルスペース統括部
営業1～3部
九州支店
名古屋支店
コマーシャル/コミュニケーションスペース統括部
開発1～2部
営業1～2部
関西支店
札幌支店
コミュニケーションスペース統括部
営業1～2部
関西開発部
コミュニケーション企画室
コミュニケーションデザイン統括部
クリエイティブプランニング部
デザイン部
コマーシャルデザイン統括部
企画プランニング部
デザイン1～3部
プロダクションデザイン部
第1制作統括部
制作1～2部
関西制作部
九州制作部
第2制作統括部
制作1～3部
サインプロデュース室
業務部